MARTIN



WWW.HOLZMANN.COM

FORMATKREISSÄGE

mit schwenkbarem Sägeblatt

T72

EINFACHES RÜSTEN
SCHNELLES VERSTELLEN

LÄNGEN- UND
WINKELGENAU

DIE WICHTIGSTEN DATEN (FÜR DEN EILIGEN LESER)

- Besäumlänge: 2,2/2,7/3,3/3,7 m (auf Wunsch bis max. 5,5 m)
- Formatschnitt: max. 3700 x 3700 mm
- Schnittbreite: 800 mm (auf Wunsch 1050 oder 1250 mm)
- Sägeblatt schwenkbar bis 45,5° mit Digitalanzeige
- Schnitthöhe: ca. 145 mm (auf Wunsch ca. 170 mm)
- Motorstärke: 5,5 kW (7,5 PS) auf Wunsch 7,5 kW (10 PS)

- Maschinentisch ① ca. 2000 mm lg.
- Vordertisch ② ca. 800 mm lg. (Sonderzubehör)

- Quertisch ③ 1330 x 650 mm
- Längenanschlag ④ in ① oder ⑪ einhängbar, schrägstellbar 0 – 90°
- Winkelanschlag ⑤ beidseitig benutzbar

- Automatischer Sägeblatt-Anlauf ⑥ von ⅄ in △
- Automatische Sägeblatt-Bremse ⑦ innerhalb 10 Sek.
- Hydraulisches Fußpedal ⑧ für Sägeblatt auf/ab bzw. schwenken 0 – 45° mit Fein- und Schnell-Hub
- Riemen- bzw. Drehzahlwechsel bequem von oben ⑨
- Sägeblätter bis 350 mm ⌀ unter Tisch absenkbar ⑩

Das wichtigste Sonderzubehör:

- Vorritzsäge: bei laufenden Sägeblättern von außen ⑳ einstellbar (siehe auch 'techn. Daten')
- Parallel-Schneideinrichtung: Schnittbreite 0 – 2000 mm (siehe auch 'techn. Daten')

- Elektrische Installation nach VDE-Vorschriften.
- G/S geprüft. Prüfnummer 901026.
- Jeder Käufer einer MARTIN-Maschine darf mit einer großzügigen Auslegung der Garantie-Bestimmungen und einem gut funktionierendem Kundendienst rechnen.

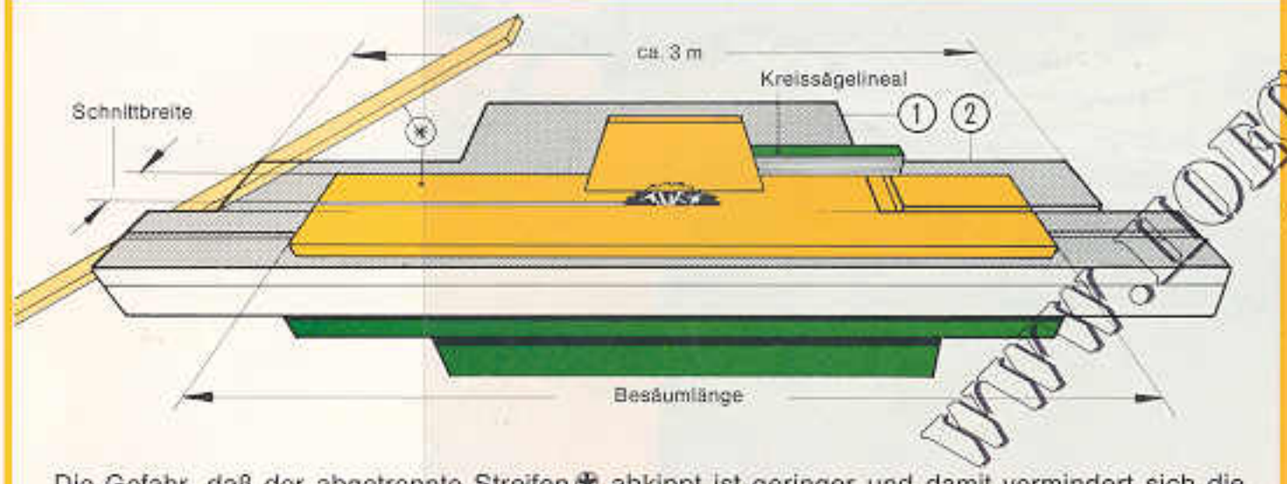

Die Gefahr, daß der abgetrennte Streifen ✱ abkippt ist geringer und damit vermindert sich die Unfallgefahr.

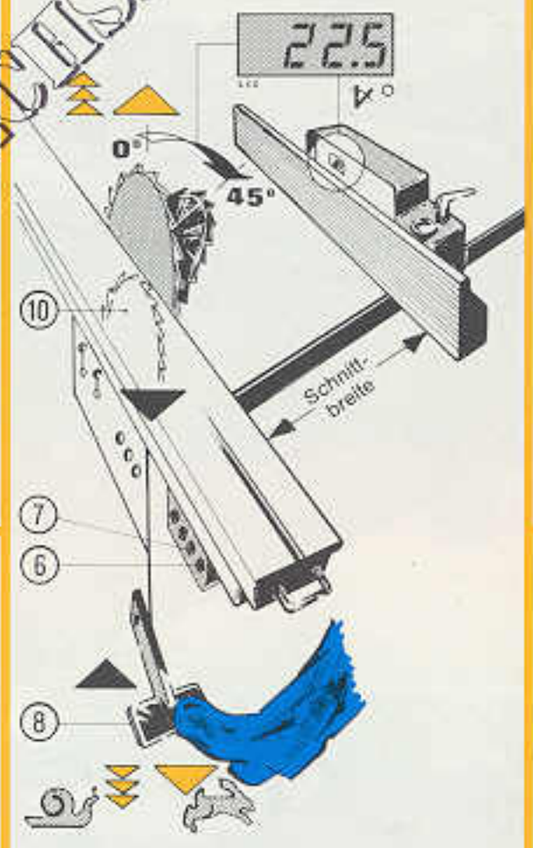

Hydraul. Fußpedal:

- Sekundenschnell
- Die Hände sind frei für's Werkstück
- Beidseitig vom Besäumtisch zu erreichen
- Wartungsfrei



Vordertisch ②, Kreissägelineal und Schutzhaube abklappbar

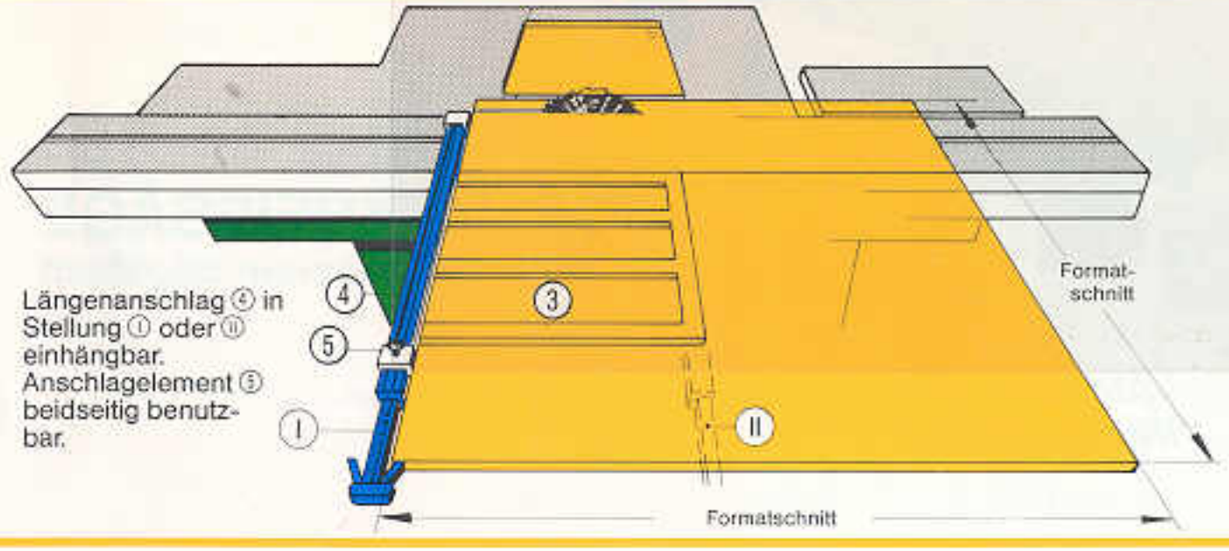



Parallel-Schneideinrichtung zum Aufteilen großformatiger Platten

www.HOBBYSMANN.COM

MASCHINEN-DETAILS

Maschinen-Ständer ⑱

- Je steifer, um so weniger Schwingungen, um so perfekter die Schnittergebnisse.
- Stahl-Beton-Verbundkonstruktion in verwindungsstabiler Kastenbauweise.

Maschinentisch ① bzw. Werkstückauflage

- ① starkwandiger Grauguß, 2 m lg.
- ① und ② ca. 3 m lg., d. h. gute Werkstückauflage vor und hinter dem Sägeblatt.

Quertisch ③ und Längenanschlag ④

- ③ wiegt nur ca. 17 kg zur leichten Handhabung.
- Teleskoparm ⑫ in biegesteifem Rohrprofil.
- Längenanschlag ④ ausziehbar für Werkstücklängen bis 3345 mm. Schlüssellos und sekundenschnell bedienbar.

Besäumtisch ⑬ und Führungsbalken ⑯

- ⑬ und ⑯ aus gezogenem Alu hoher Biegesteifigkeit, hochgenau bearbeitet zur Erzielung exakt geradliniger Schnitte.
- Gehärtete Führung, d. h. wartungs- und verschleißfrei, spielend leichter Lauf auch unter Belastung.
- Führung nachstellbar ⑰ (also spielfrei auf Lebenszeit der Maschine).
- Längsnut ⑭ zur stufenlosen Fixierung des Besäum-Klemmschuhs ⑮ (siehe Seite 4).
- Auswechselbare Tischlippe ⑮.
- ⑬ arretierbar in 2 Stellungen.

Sägeblatt-Lagerung ⑱ und -Führung ⑱, Schwenkkonsole

- ⑱ spielfrei und wartungsfrei.
- ⑱ geschliffen, nachstellbar, daher spielfrei.
- Konsole ⑱ beidseitig in Segmenten ⑳ hängend, schwingungsfreies Sägen auch in geschwenktem Zustand.

Schnitthöhe und Sägeblatt-Verstellung

- 'auf/ab' und 'schwenken 0–45°' mit hydr. Fußpedal ⑨.
- Mit Fein- und Schnell-Hub, alles wartungslos.
- Sekunden-schnelles Abtauchen, z. B. wenn Sägeblatt zwängt.
- Auf Wunsch: Schnitthöhe mit Digital-Anzeige ㉒.

Schnittbreite und Kreissägelineal ㉓

- Mit Feineinstellung ㉔ und Lupe ㉕, abklappbar.
- Alu-Lineal ㉓ um 90° drehbar (eintauchen unter Schutzhaube) und ausziehbar.
- Auf Wunsch: Schnittbreite mit Digital-Anzeige ㉖.

Drehzahl- bzw. Riemenwechsel ⑨

- Bequem von oben, kein Motoranheben (das erledigt hydr. Fußpedal, eine Sekunden-Sache).
- Elektr. Drehzahlanzeige.

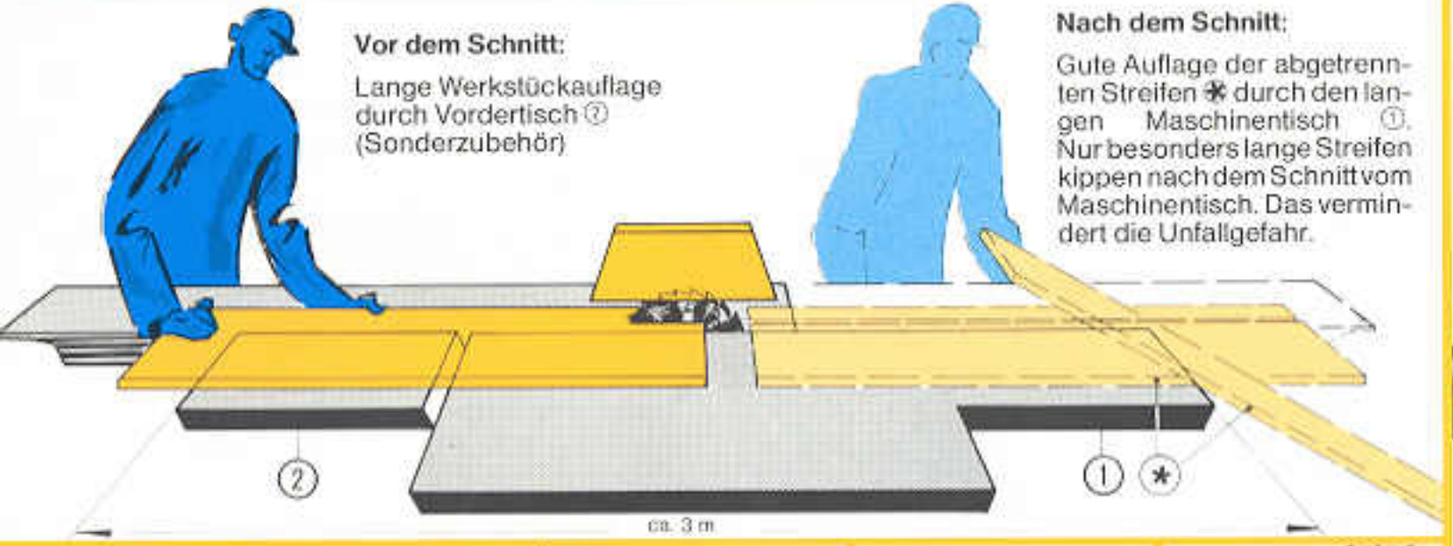

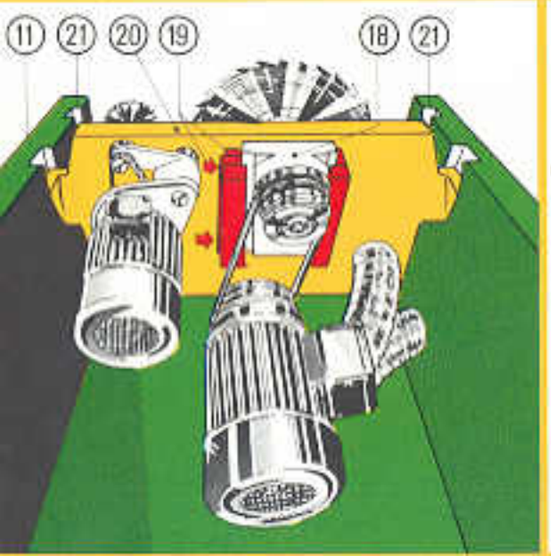

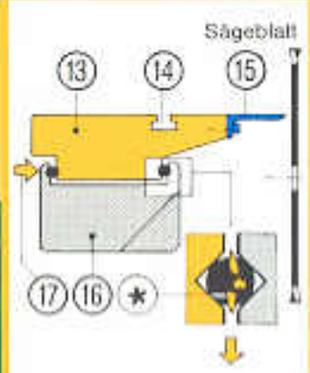

Gehärtete Führung, Schmutz fällt durch ✱, spielend leichter Lauf



Drehzahl-Wechsel bequem von oben. Keine Akrobatik beim Riemenwechsel.



Maschine allseitig mit Stapler oder Hubwagen unterfahrbar. Leichte Reinigung v. Ständer-Innenraum.



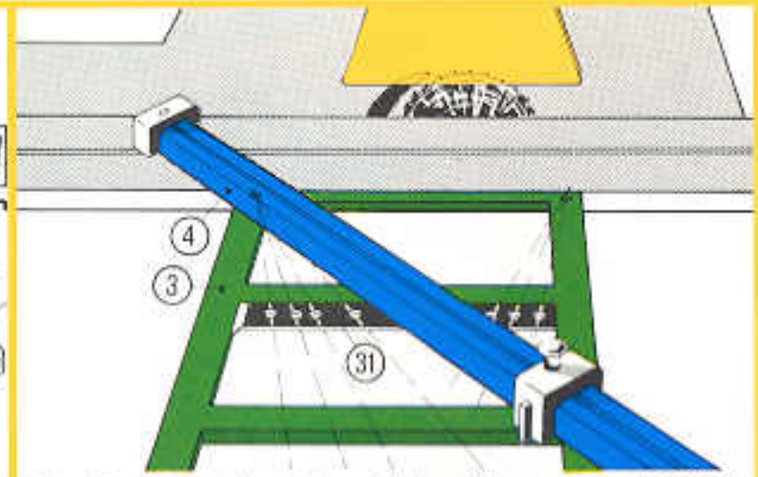

Fixe Gradeinstellung ⑩ zur Schnellfindung von 75/67,5/60/45°.

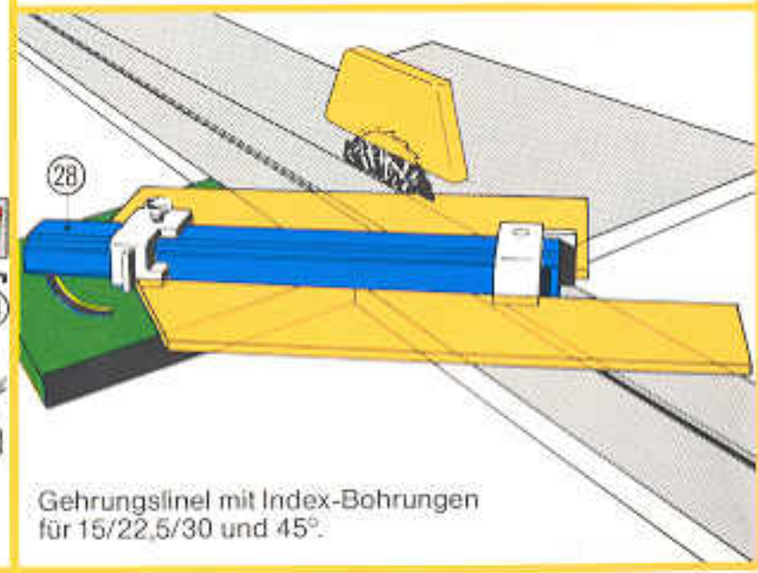

Gehrungslinel mit Index-Bohrungen für 15/22,5/30 und 45°.

TECHNISCHE DATEN
SONDERZUBEHÖR

OTTO MARTIN · MASCHINENBAU GmbH & Co.
POSTFACH 1160 · D 8942 OTTOBEUREN
Telefon 08332/7908-0 · Fax /7908-80 · Telex 54994

Größte Winkeleinstellung des Sägeblattes	45,5°
Größte Schnitthöhe	145 mm
Größter Sägeblatt-⌀	450 mm
Schnittbreite (zwischen Sägeblatt und Kreissägelineal)	800 mm
Verstellhöhe des Sägeblattes	97 mm
Größte Werkzeugbreite (Fräser, Wanknutsäge etc.)	30 mm
Sägeblatt-Bohrung	⌀ 30 mm
Drehzahlen	2800–4000–5500 Upm
Motorstärke	5,5 KW (7,5 PS)
Absaugstutzen	⌀ 120 mm
Mindest-Absaugluftmenge	ca. 15 m³/min. bei 30 mm WS

	Besäumlänge	Formatschnitt	B_1	B_2	Gewicht ca. kg
T 72–2,2	2200	2200 x 2200	2200	4990	1310
T 72–2,7	2700	2700 x 2700	2700	5990	1320
T 72–3,3	3300	3300 x 3300	3300	7190	1335
T 72–3,7	3700	3700 x 3700	3700	7990	1350

		B
Schnittbreite (zwischen Sägeblatt und Kreissägelineal)	0– 800	1110
	0–1050	1330
	0–1250	1520

Geräuscharme Maschine – Werte nach DIN 45635 Teil 1651
(Sägeblatt ⌀ 350 mm, Z = 32, U = 4000 UpM)

arbeitsplatzbezogener Emissionswert	Leerlauf	80,6 dB (A)
	beim Sägen	86,1 dB (A)

Geräuschwerte: Beim Sägen – Absaugung eingeschaltet.
Im Leerlauf – Absaugung abgeschaltet.

Arbeitsplatzbezogener Staub-Emissionswert:
1,71 mg/m³ Luft (zulässig 2 mg/m³)

Sonderausführungen und Sonderzubehör:

T 723 Parallelogramm-Schutzhaube ㉟. (In Deutschland zwingend vorgeschrieben).
Motorstärke 7,5 kW (10 PS).
Schnittbreite 0 – 1050 oder 0 – 1250 mm.
T 176 A Zweite Auflage ㉗.
T 714 A Gehrungslineal mit Skala ㉘.
T 714 B Gehrungslineal mit LCD-Anzeige.
T 720 Vorritz-Aggregat mit 0,75 kW (1 PS), außerhalb der Maschine einstellbar.
T 721 Vordertisch abklappbar ②.
T 722 Pneumatische Spanneinrichtung.
T 724 Schnitthöhe mit Digitalanzeige ㉒ (LCD).
T 725 Schnittbreite mit Digitalanzeige ㉓ (LED).
T 763 Rückholgriff.
T 769 Parallel-Schneideinrichtung mit großem Rahmentisch ㉞ 1300 x 1650 mm.
T 782 A Fixe Gradeinstellung ㉛.
T 784 Schnitthöhe 170 mm.
T 785 Revolver-Anschlag ㉝.

Änderungen vorbehalten — Maße in mm

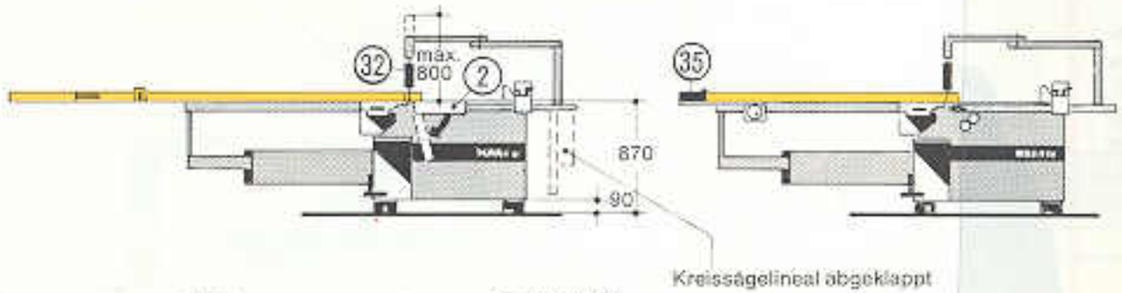

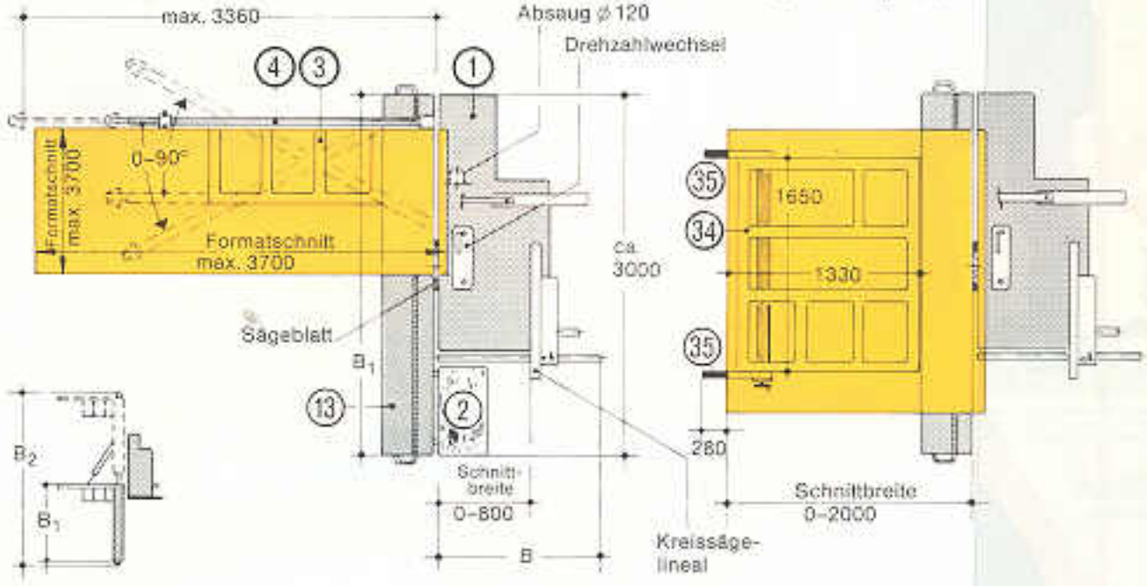

T 72 Formatsäge

T 72 Formatsäge mit Parallel-Schneideinrichtung

Maße in mm — Änderungen vorbehalten



Beide Sägeblätter mit Blockierhebel arretiert.

Vorritzer von außen ㉙ bei laufenden Sägeblättern einstellbar.
Revolveranschlag ㉝.



Pneumatische Spanneinrichtung für Schnittlänge bis max. 3500 mm

Auflage ㉗, Gehrungslineal ㉘ und Rückholgriff ㉓ sind Sonderzubehör

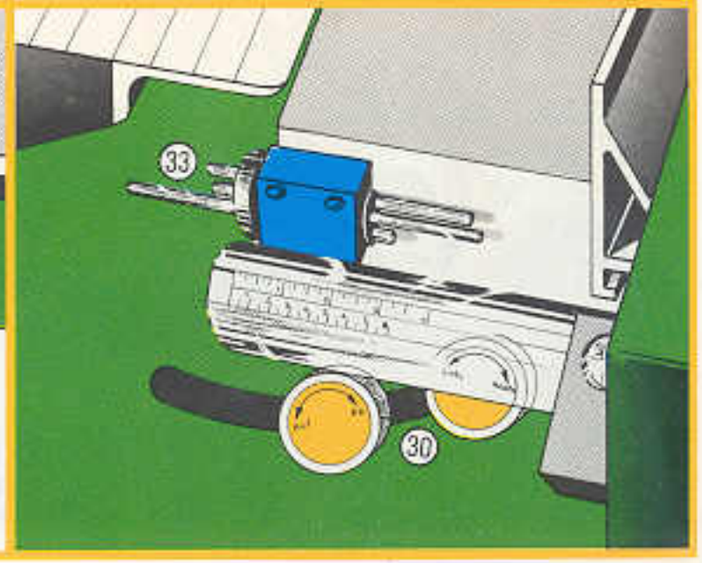

WWW.SOMMAN.COM